バックセンサー&モニターセット24V対応版

取扱説明書

型番:BACKSN24
Version4.02. y

保証期間:　12ケ月

※納品書･レシート等が保証書の代わりとなります。

●故障かな？と思ったら●

【お問い合わせ・修理をご希望をされる場合】

https://www.thanko.jp/view/page/support
にアクセスして、サポートページよりご連絡ください。
下記QRコードを読み取ると、アクセスすることができます。

不具合品のご送付先

必ずサポートページよりご連絡の上、送付してください。ご連絡いただけない場合、ご対応ができない可能性があります。

〒275-0024　千葉県習志野市茜浜(チバケン ナラシノシ アカネハマ) 2-3-1
EL内 サンコーサポート宛
TEL 03-3526-4328
(月～金 10:00～12:00 13:00～18:00　土日祝日を除く)
お問合せメールアドレス :support@thanko.jp

● 仕様

サイズ(mm)	モニター:幅118×奥行き86×高さ42 110g カメラ&センサー:幅72×奥行き25×高さ40 94g スピーカー:幅53×奥行き39×高さ24 22g
付属品	モニター、バックカメラ&センサー、 Aケーブル、Bケーブル、延長ケーブル(1本)、 電源ケーブル、ステー、プレート(ネジ2種2本付属) ネジ･ワッシャ･ナット(各2本)、円形両面シール、 日本語取扱説明書
電源	12/24V両対応 ACCから給電
カメラ	720×576 画角170度(水平125度)IP67 正像
モニター	4.3インチ 480×272
ガイドライン	表示あり
パッケージサイズ	幅187×高さ45×奥行175(mm)
パッケージ重量	510g

⚠ ご注意

※記載されている物以外は付属いたしません。
※分解しないでください
※本製品に熱や異音、異臭などの以上が認められた場合は直ちにご利用を止め、弊社サポートセンターまでご連絡下さい。
※本製品をご利用において生じる物品の破損は、補償の対象外となります。

● セット内容

ステー袋内
ネジ大2個/
ネジ小2個/
ワッシャ2個

小袋内
ネジ2個/
ナット2個/
ワッシャ2個

①モニター(保護シートを剥がしてください)　②バックセンサー&カメラ　③電源ケーブル　④ステー　⑤Aケーブル(10m)　⑥Bケーブル(スピーカー)　⑦プレート　⑧円形両面シール　⑨延長ケーブル

● セット方法(センサー･カメラ)

①ステーをネジ小でセンサーに取り付けます。

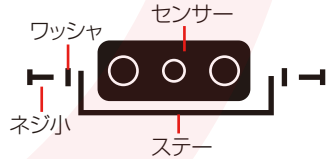

※センサーを直接車体に取り付ける場合は、ステーに同梱されているネジ大で穴をあけて取り付けてください。
②、③は行う必要はありません。

②ステーに付属のプレートをネジで取りつけます。

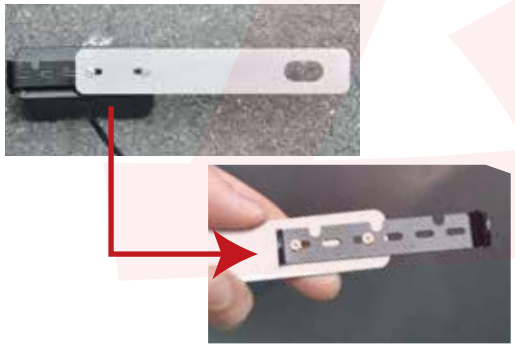

③後ろのナンバープレート取付ネジを外し、プレートを共締めして固定して下さい。ケーブルを車内に引き込んで、裏の図を参考にケーブルを接続して下さい。

● セット方法(モニター/スピーカー)

①モニター部とスピーカー部を車内の運転の邪魔にならない場所に固定して下さい。

②裏面の図を参考にケーブルを接続し、ACC(アクセサリー電源)より給電して下さい。エンジンを掛けると自動的に電源が入ります。

● バックモニター/センサー

下の写真のように、モニターに映ります。1m以下になるとブザー(遠い-断続音→近い-継続音)が鳴り警告されます。

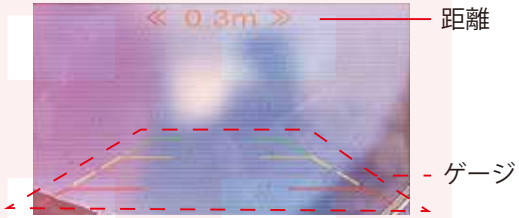

● 接続図・各部

※AケーブルとBケーブルを近づけて設置するとノイズが出る場合があります。その際は、離して設置取り回しを行って下さい。
※長さが足りない場合は延長ケーブルをご利用下さい。

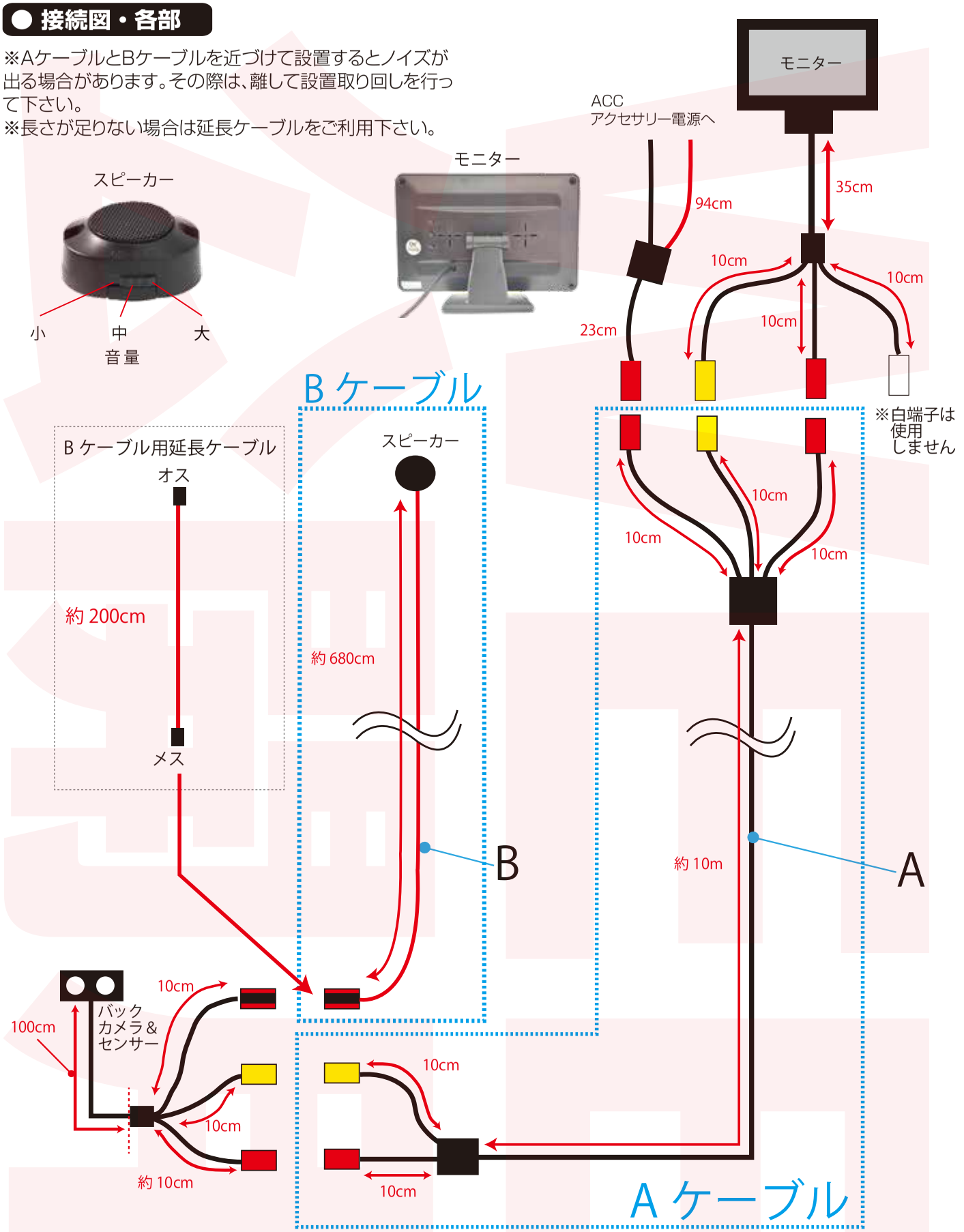

※ACC(アクセサリー電源)への接続方法が分からない場合は、車整備工場などでご相談ください。ACC接続方法はサポート外となります。