THANKO
型番 :ELECTRSL

軽量電動階段台車 60

取扱説明書

version6.05 y

このたびは本製品をお買い上げいただき、まことにありがとうございます。
この商品を安全に正しくお使いいただくために、お使いになる前に
この取扱説明書をよくお読みになり十分に理解してください。
お読みになった後は、お手元に置いて保管してください。

保証期間 : 購入日より 12 ヶ月

日本国内専用
Use only in Japan

内容品・各部名称

設置前に内容品がそろっているかご確認ください。

台車本体

走行コントローラー

ハンドル

バッテリー

走行ベルト

荷台
※折りたたみ可能

長さ調整ノブ

角度調節バー

角度調節
ロックバー

車輪

収納袋

荷締めベルト
250cm

充電アダプター A

充電アダプター B

長期間使わないで保管する場合はケーブルを外して保管してください。3 か月以上ご利用がない場合はバッテリーが放電してしまう可能性もございます。定期的に充電をいただく事をお勧めします。バッテリーの放電により再充電が出来なくなる恐れがあります。バッテリーの放電による故障に関しては保証の対象外となります。

バッテリーの充電

バッテリーは本体に装着したままでも充電が出来ます。**必ず先にバッテリーの電源ボタンをオン（⊖の方）にしてから、**充電アダプター A と B を繋ぎ、電源プラグをコンセントにさし、B をバッテリーに繋げます。約3時間で満充電になります。

①バッテリーにある充電ポートのカバーを開けます。充電アダプター B の端子を差し込みます。

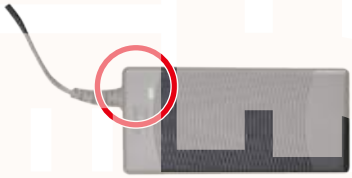

②充電アダプターの A と B を繋ぎ、電源プラグをコンセントに差して充電をします。
満充電になるとアダプタの LED ランプが緑に点灯します。

バッテリーを本体から取り外し、充電することもできます。

ハンドルの長さ調節方法

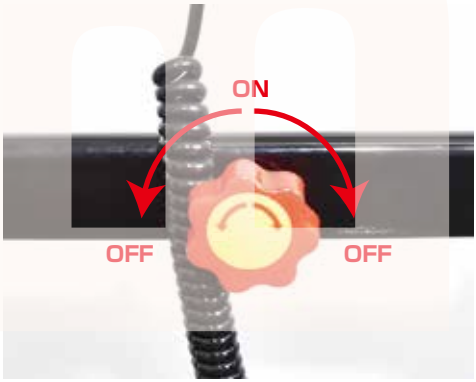

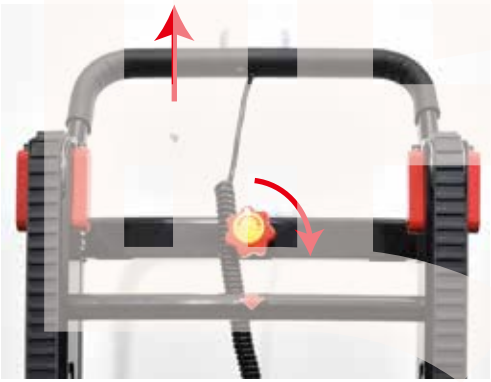

①長さ調整ノブを OFF 側に回したままにすると、ハンドル位置のロックが外れます。ON 側へ合わすとロックされます。
②長さ調整ノブを OFF に回したままハンドルを引き上げると長さを変えることができます。ポールには穴があり、ノブを中央に戻してポールを引き上げていくと、穴の位置でロックされます。既にロックされた状態ですが念のため ON の方向へノブを回して固定してください。

長さは 4 段階調整可能

ハンドルポールは、ハンドル部分まで押し込めず、少しあいている状態が一番下になります。

走行ベルトの角度調節方法

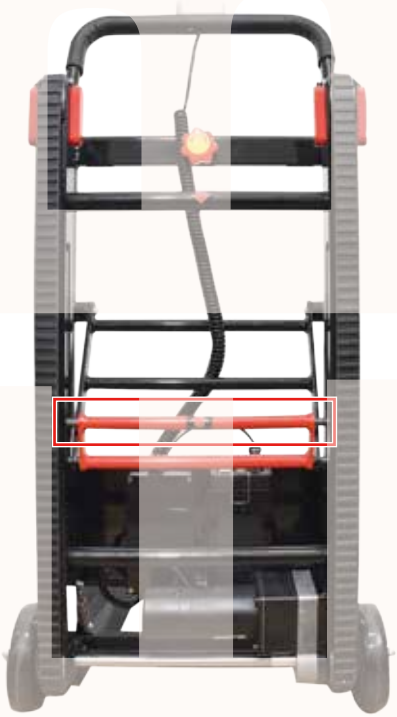

①角度調整ロックバーの上側を奥に押します。

②バーを押したまま上方向にスライドさせてあげていきます。

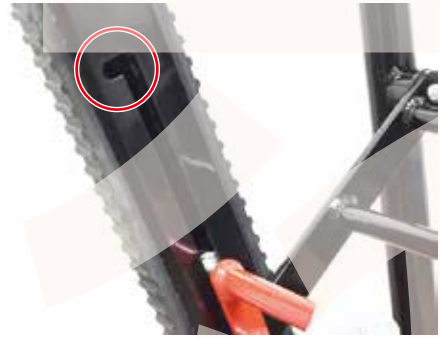

③一番上までスライドさせ、上側のバーをミゾにはめ込みます。

電源と走行コントローラー

バッテリー

①主電源スイッチを【ー】側にします。
②バッテリーインジケーターがバッテリー残量に応じて点灯します。
・４つ点灯…満充電
・３つ点灯…残量 75%以下
・２つ点灯…残量 50%以下
・１つ点灯…残量 25%以下
バッテリー残量が少なくなったら充電してください。

長期間使用しない場合は、高温になる場所での保管を避けてください。
またインジケーターを３つ点灯の状態にして、半年に一回は充電をして下さい。

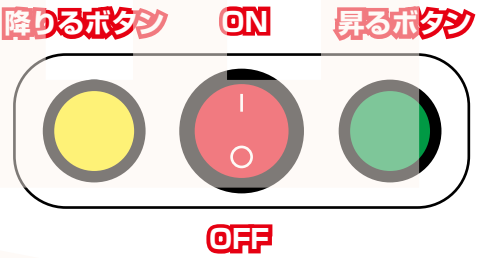

走行コントローラー

○電源ボタン…主電源が入った状態でONにすると２つの操作ボタン（昇る / 降りる）が使用できるようになります。OFF にすると使用できなくなります。

○昇るボタン…押し続けると走行ベルトが緑矢印の方向（手前）に動き出します。
○降りるボタン…押し続けると走行ベルトが赤矢印（奥）に動き出します。

階段をのぼる

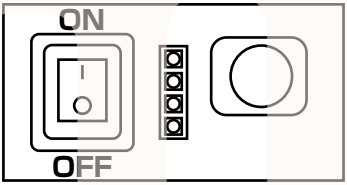

①主電源を入れます。

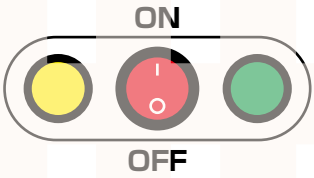

②走行コントローラーの電源を入れます。

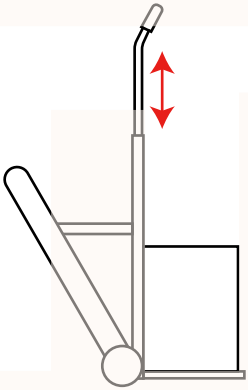

③ハンドルの長さを調整します。

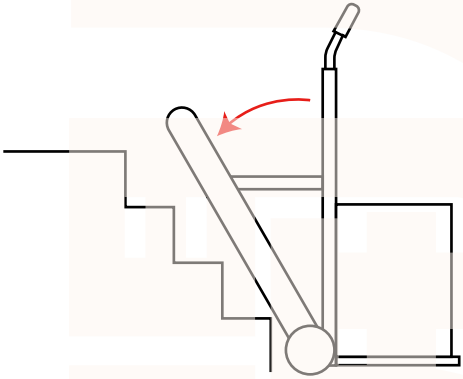

④走行ベルトを倒します。

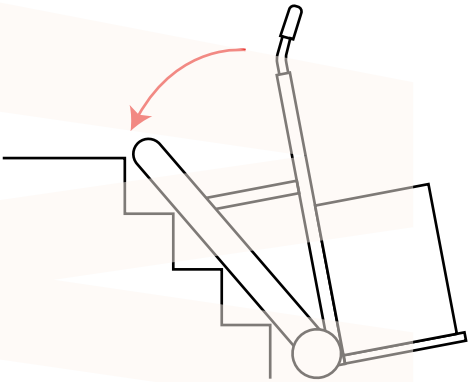

⑤走行ベルト全体が階段につくまで、台車全体を倒します。

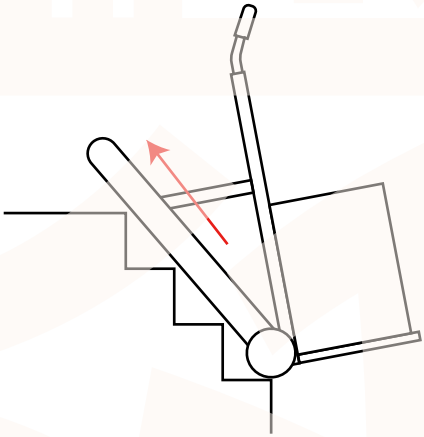

⑥昇るボタン（緑ボタン）を押すと、走行ベルトが動き出し、階段をのぼります。

階段をおりる

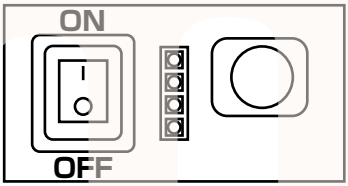

①主電源を入れます。

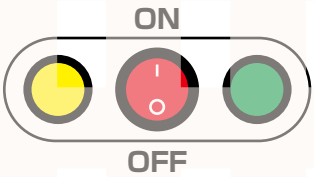

②走行コントローラーの電源を入れます。

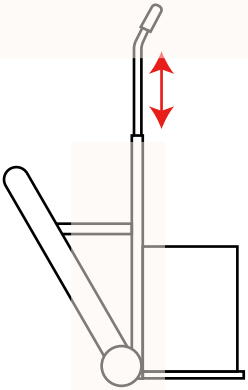

③ハンドルの長さを調整します。

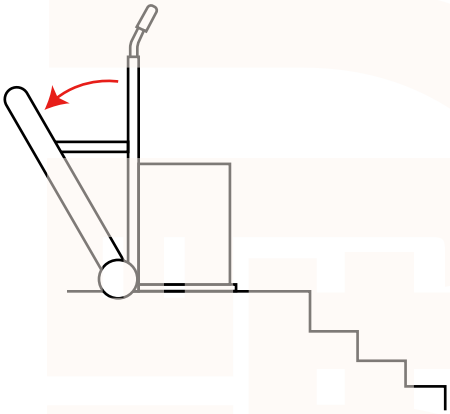

④走行ベルトを倒します。

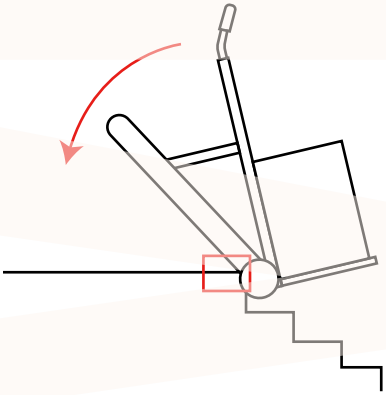

⑤走行ベルトの端が地面につくまで、全体を少し倒します。

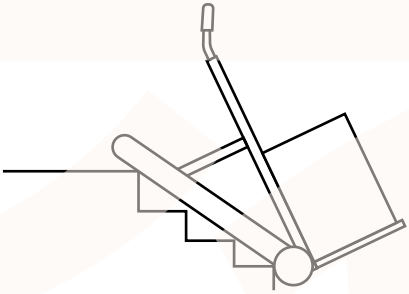

⑥降りるボタン（黄ボタン）を押して、少しづつ走行ベルト全体が階段に沿うように他のしながらすすめます。

くだる場合、荷台が階段の踊り場から出てしまうので、荷物の重さを考え十分気を付けてください。重量物を運んでいる階段の途中で台車を止める場合は、ボタンから指をはなしてください。降りている途中でも止めることができます。

荷締めベルト・収納袋

バックルの取り付け方

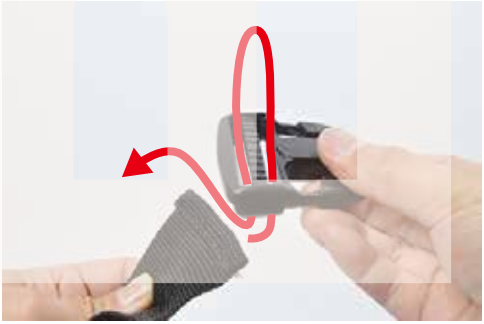

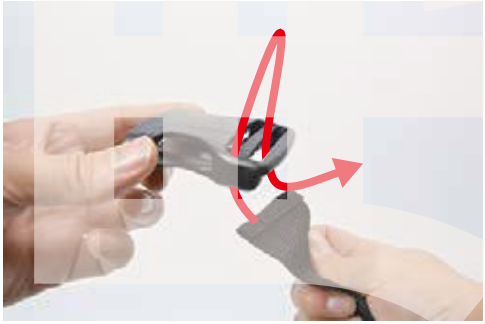

荷締めベルトの先端に付属のバックルを取り付け、台車に荷物をしっかりと固定してください。

付属の収納ポーチにマニュアル、充電アダプタ、荷締めベルトを収納することができます。
台車本体の写真位置に取り付けてご使用ください。

ユーザーによる点検①

点検、調整できる箇所についてご案内します。

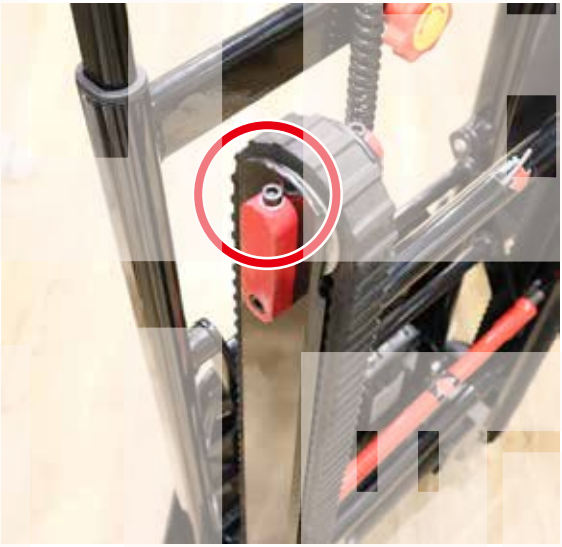

キャタピラのテンションを確認します。本体を立て掛けた状態にしてください。キャタピラ側面上部にある赤い金属パーツのネジでテンションを調整できます。4mm 六角レンチを使用してください。

キャタピラの中間を持ち上げた時に、5mm くらいの隙間ができる状態が適切なテンションです。締めすぎるとモーターに負荷が掛かり、緩すぎるとキャタピラが外れてしまうので注意して下さい。

※キャタピラが外れてしまった場合は無理に戻そうとしないで下さい。
キャタピラの取付は分解が必要ですので修理依頼をしてください。

ユーザーによる点検②

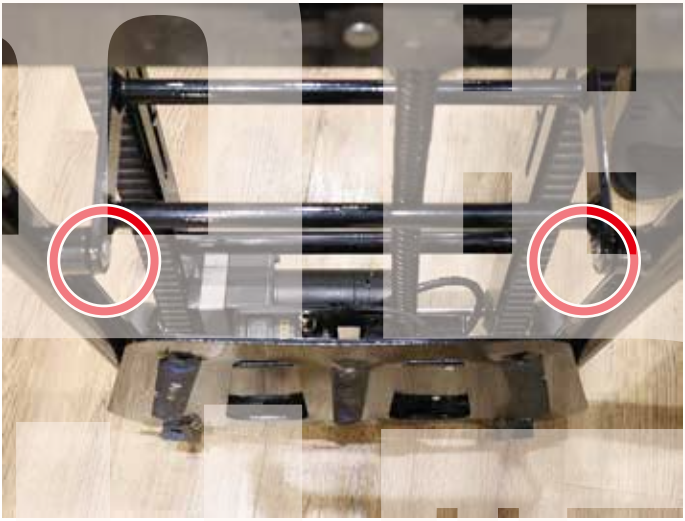

赤丸の箇所のネジが緩むことがあります。緩んでいた場合は、プラスドライバーを使用して締め直して下さい。

車輪の袋ナットが緩んでいた場合、17mm のスパナで締め直して下さい。

ユーザーによる点検③

バッテリー劣化の程度はキャタピラの回転速度で判断します。キャタピラに目安となるシールを貼り、昇降ボタンを押して一周するまでの時間を計ります。貼り付けるシールはフレームに巻き込まないように、小さなシールを使用して下さい。購入直後のバッテリーはキャタピラが一周するまで約９秒です。キャタピラの回転速度が著しく遅い場合はバッテリーの交換をお勧めします。

仕様

サイズ	480×930 ～ 1520×295(mm)
重量	15kg
最大積載量	60kg
荷台サイズ	幅 480× 奥行き 340(mm)
ハンドルポール	4 段階調節（最大 540mm 延長）
最大階段角度	35 度
昇降速度	上昇時：1.2m/ 分　下降時：1.2m/ 分
モーター / 出力	24V 80W
バッテリー	24V 6400mAh
充電時間	約 3 時間
連続使用時間	約 40 分（60kg の荷物を載せた場合）
充電器	入力 :100-240V,50/60HZ 2.0A 出力 :29.4V 2A 58.8W
セット内容	台車（バッテリーセット済）、荷締めベルト（バックル含む）、 充電アダプター (A/B)
保証期間	12 カ月

長期間使わないで保管する場合はケーブルを外して保管してください。3 か月以上ご利用がない場合はバッテリーが放電してしまう可能性もございます。定期的に充電をいただく事をお勧めします。バッテリーの放電により再充電が出来なくなる恐れがあります。バッテリーの放電による故障に関しては保証の対象外となります。

走行ベルトが外れる可能性があるため、らせん階段等、曲りながら登る階段はご使用いただけません。

※電動台車は屋内使用を想定しておりますので屋外での使用には適しておりません。防水性が無くタイヤの破損につながります。タイヤが破損した際には無償保証期間中でも有償となります。

※内容品に記載している以外の物は付属しません。

※階段を昇降する電動の走行ベルトが台車に付いています。平地は通常の台車と同じ手動になります。

※ご使用になる階段の強度を確認してください。

※雨や雪など滑りやすい状況でのご使用をおやめください。

※操作方法を熟知したうえでご利用ください。

※分解しないでください。

※落としたり強い衝撃を与えないでください。

※高温 / 多湿 / 火気近くで保管、使用しないでください。

※小さなお子様の手に届くところで保管しないでください。

※異常を感じたらただちにご使用をやめ、弊社カスタマーサポートまでご連絡ください。

※ご使用中においてのお客様の過失による故障、破損、改造等はサポート保証の対象外となります。

※正しく使用されない場合に生じた事故等について弊社での責任は負いかねます。

※製品仕様は改善のため予告なく変更する場合があり、そのため説明書記載の内容と異なる場合があります。

サポートセンターのご案内

お問合せ・修理をご希望される場合

https://www.thanko.jp/view/page/support
にアクセスして、サポートページよりお問い合わせください。

QR コードを読み取ることでもアクセスすることができます。

不具合品のご送付先

ご連絡なく修理品を送付された場合、そのまま返送となります。必ず上記のページからお手続き後、ご送付ください。

〒275-0024　千葉県習志野市茜浜 2-3-1
（チバケン ナラシノシ アカネハマ）
EL 内 サンコーサポート宛

TEL 03-3526-4328
（月～金 10:00 ～ 12:00 13:00 ～ 18:00　土日祝日を除く）
お問合せメールアドレス :support@thanko.jp（自動返信にて上記 URL をご案内します）

目錄

四模材